Lavello Diade Gun Metal

Lavelli in acciaio inox

Codice: 3028 856

CARATTERISTICHE

FONDO STAMPATO	Il fondo stampato garantisce il perfetto deflusso dell'acqua e facilita le operazioni di pulizia grazie al gradino perimetrale con le pareti inclinate.
GUN METAL	La finitura Gun Metal si ottiene trattando l'acciaio con un processo fisico chiamato PVD (Phisical Vacuum Deposition) che deposita particelle di metalli nobili sulla superficie. Ne risulta un effetto estetico unico e raffinato, e un miglioramento delle proprietà meccaniche dell'acciaio che risulta più resistente a urti e graffi.
LAVELLI DI SPESSORE	Acciaio spesso 1 mm. Uno spessore importante che garantisce la massima robustezza per lavelli che non conoscono i segni del tempo.
PILETTA 3,5" BASKET	Lo scarico è dotato di piletta grande 3,5”, con il pratico tappo a cestello che impedisce il defluire nello scarico di parti solide.
TROPPO PIENO PERIMETRALE	Il troppo/pieno è una sicurezza sempre presente sui lavelli Foster che impedisce il traboccare dell’acqua dalla vasca in caso di dimenticanze. La soluzione a scarico perimetrale migliora l’estetica grazie alla forma squadrata ed essenziale.
VASCA PROFONDA	Vasche che raggiungono una profondità importante, oltre i 20 cm, grazie alla evoluta tecnologia produttiva, che offrono grande capienza e praticità in tutte le operazioni di lavaggio.

DETTAGLI

Bordo Installazione	Sottotop
Materiale	Acciaio inox AISI 304
Texture	Spazzolatura in linea
Finitura	Spazzolato Foster
Finitura	PVD
Colorazione	Gun Metal
Base	90 cm
Larghezza	80 cm
Dimensioni	800 x 440 mm
Misura vasca	760 x 400 mm
Foro incasso	Vedi scheda tecnica
Dotazioni standard	Ganci di fissaggio, piletta, troppo-pieno e sifone, Imballo in scatola
Fori Mixer	Nessun foro di serie
Gocciolatoio	No
Numero vasche	1 vasca

Piletta

Piletta 3,5"

DATI TECNICI

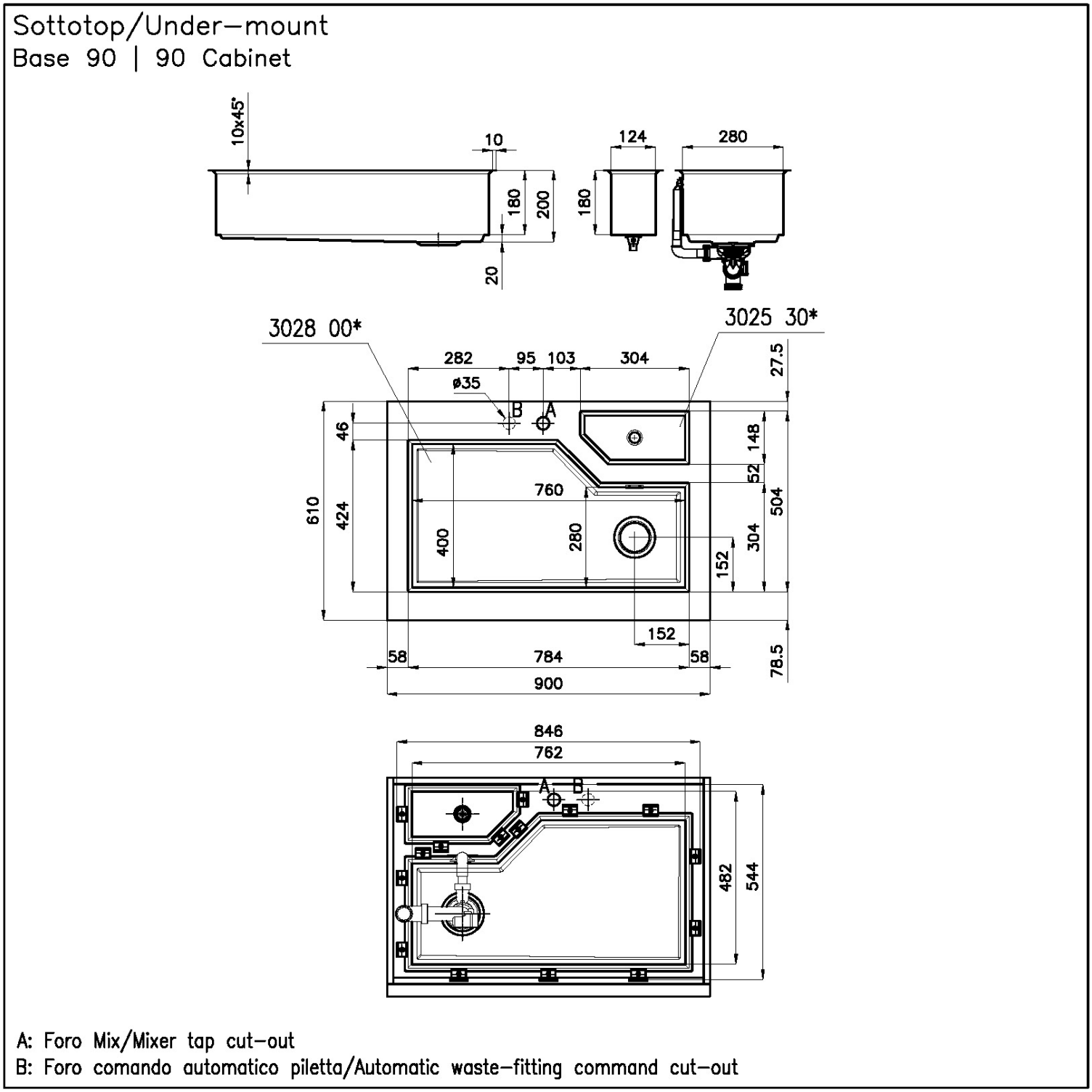

Sottotop/Under–mount

Base 120 | 120 Cabinet

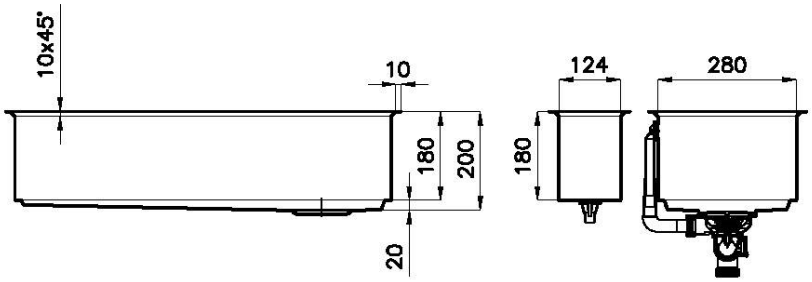

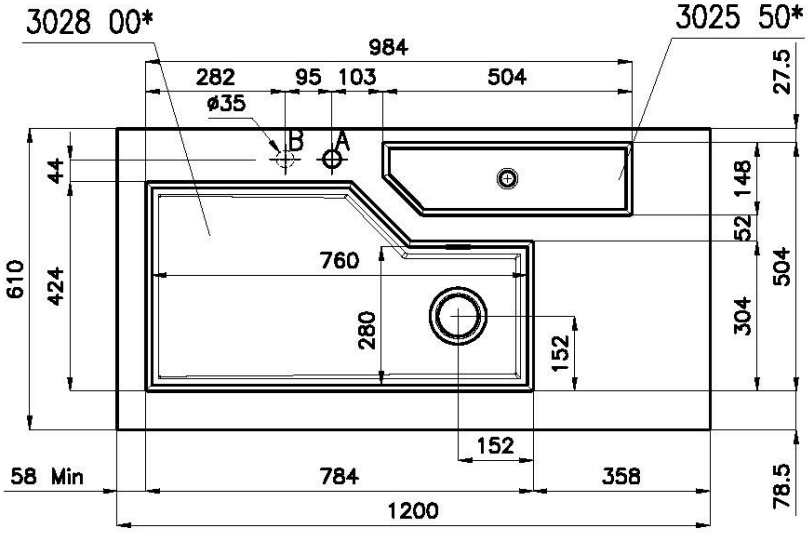

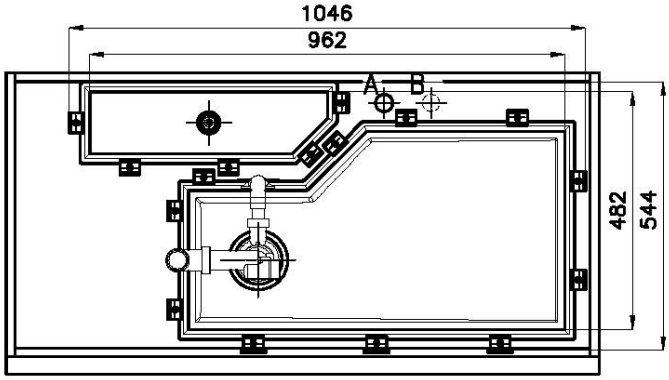

A: Foro Mix/Mixer tap cut–out

B: Foro comando automatico piletta/Automatic waste–fitting command cut–out

Sottotop/Under–mount

Base 90 | 90 Cabinet

Cut out size
Dimensioni per foratura top

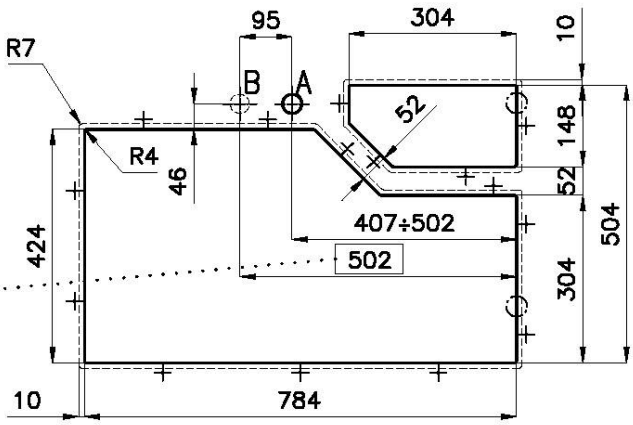

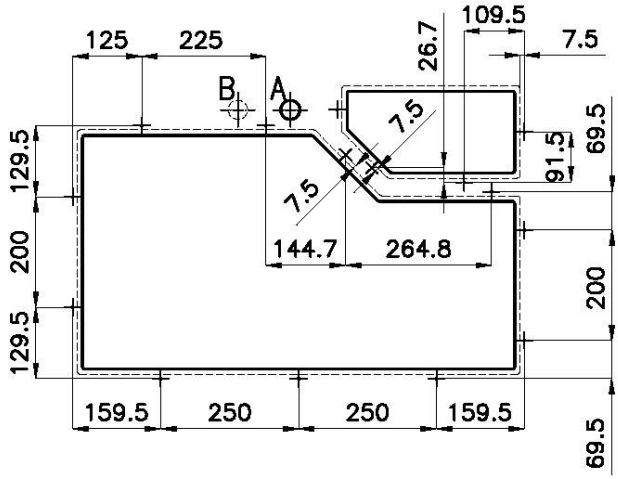

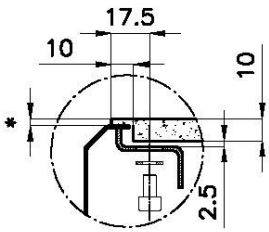

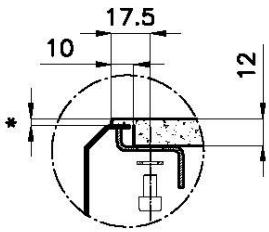

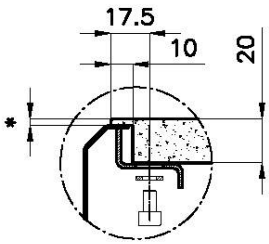

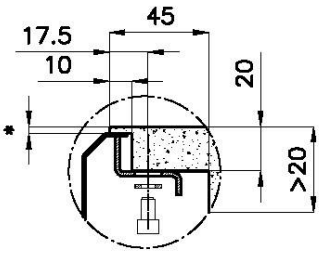

Quota max per piletta automatica / Max quote for automatic drain

*lo spessore minimo deve essere valutato in base alla resistenza del materiale
*Minimum thickness must be evaluated in reference to the material's resistance

sink thickness/spessore acciaio 1

Sottotop/Under–mount

Base 120 | 120 Cabinet

Cut out size
Dimensioni per foratura top

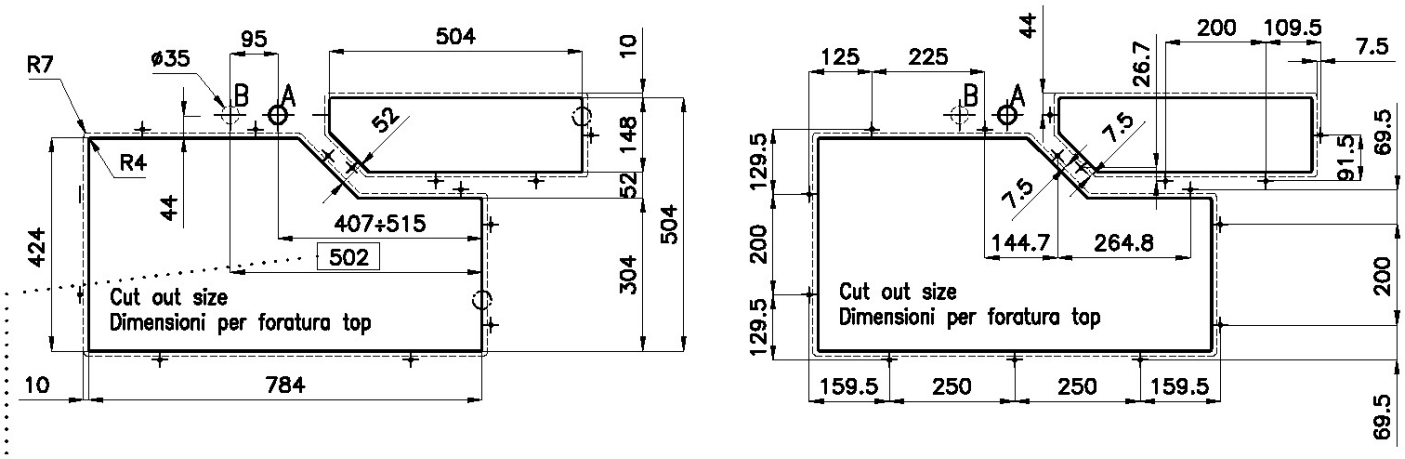

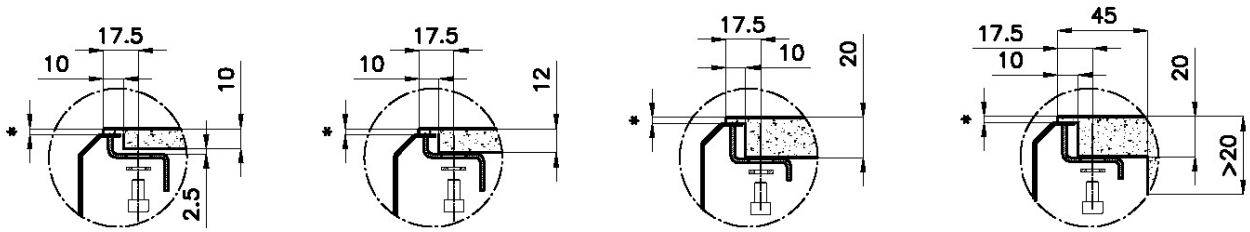

Quota max per piletta automatica / Max quote for automatic drain

*lo spessore minimo deve essere valutato in base alla resistenza del materiale
*Minimum thickness must be evaluated in reference to the material's resistance

sink thickness/spessore acciaio 1

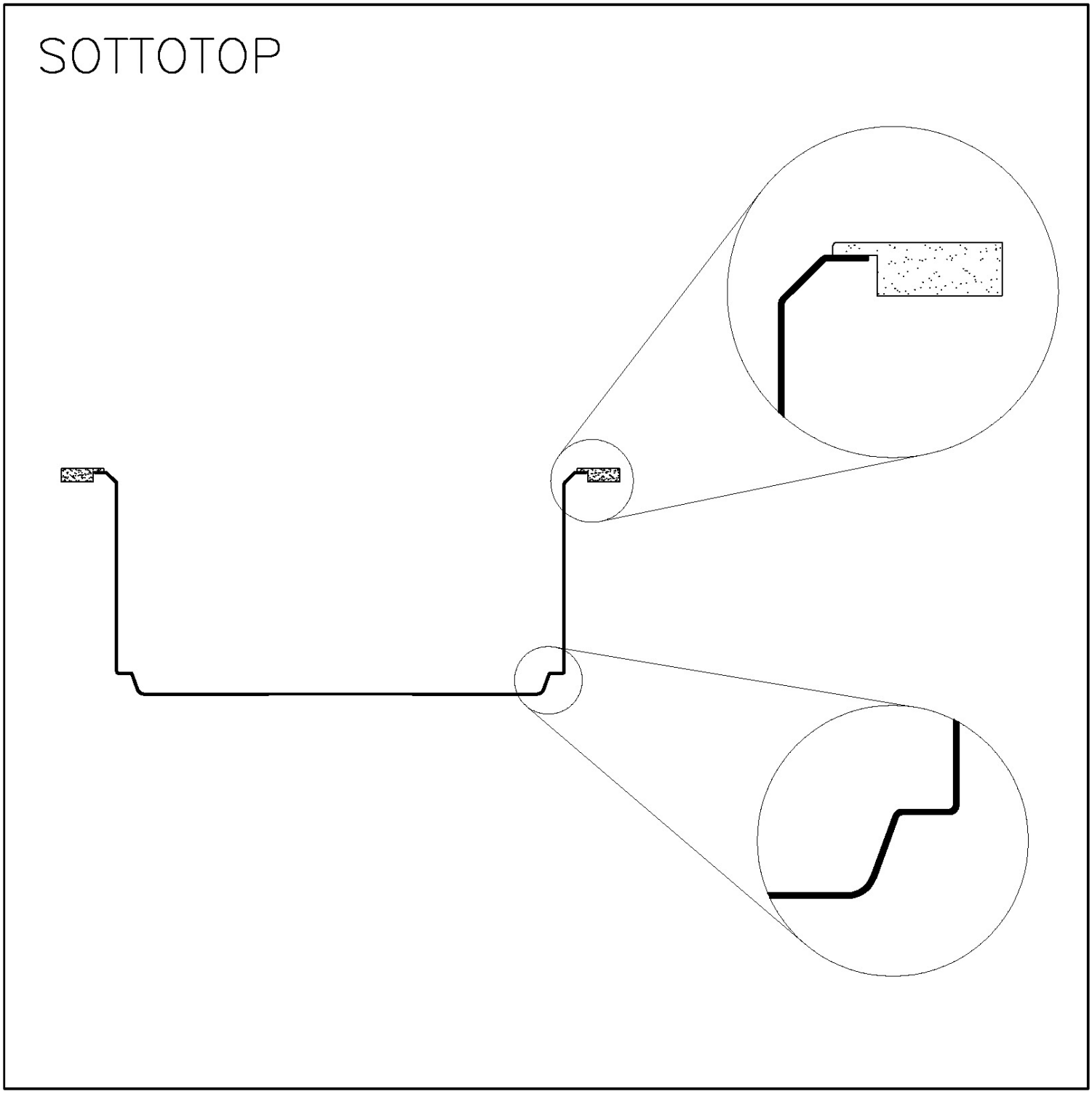

GALLERIA FOTOGRAFICA

IN DOTAZIONE

Tagliere multifunzione Black
8100 608

ACCESSORI OPZIONALI

Coperchio Black
8151 005

Scolapasta inox
8151 010

Tagliere rotondo in Iroko
8642 005

Vaschetta forata inox
8151 001

ABBINAMENTI CONSIGLIATI

VOLTA GUN METAL
8491 106

Dispenser Evo satinato Gun Metal
8520 156

Canale attrezzato Diade Gun Metal
8100 836

Canale attrezzato Diade Gun Metal
8100 856

Canale attrezzato Diade Gun Metal
8100 866

PILETTE AUTOMATICHE OPZIONALI

Piletta automatica Space Push Gun Metal - PO
8407 120